ekinex
CONTROL YOUR LIVING SPACE
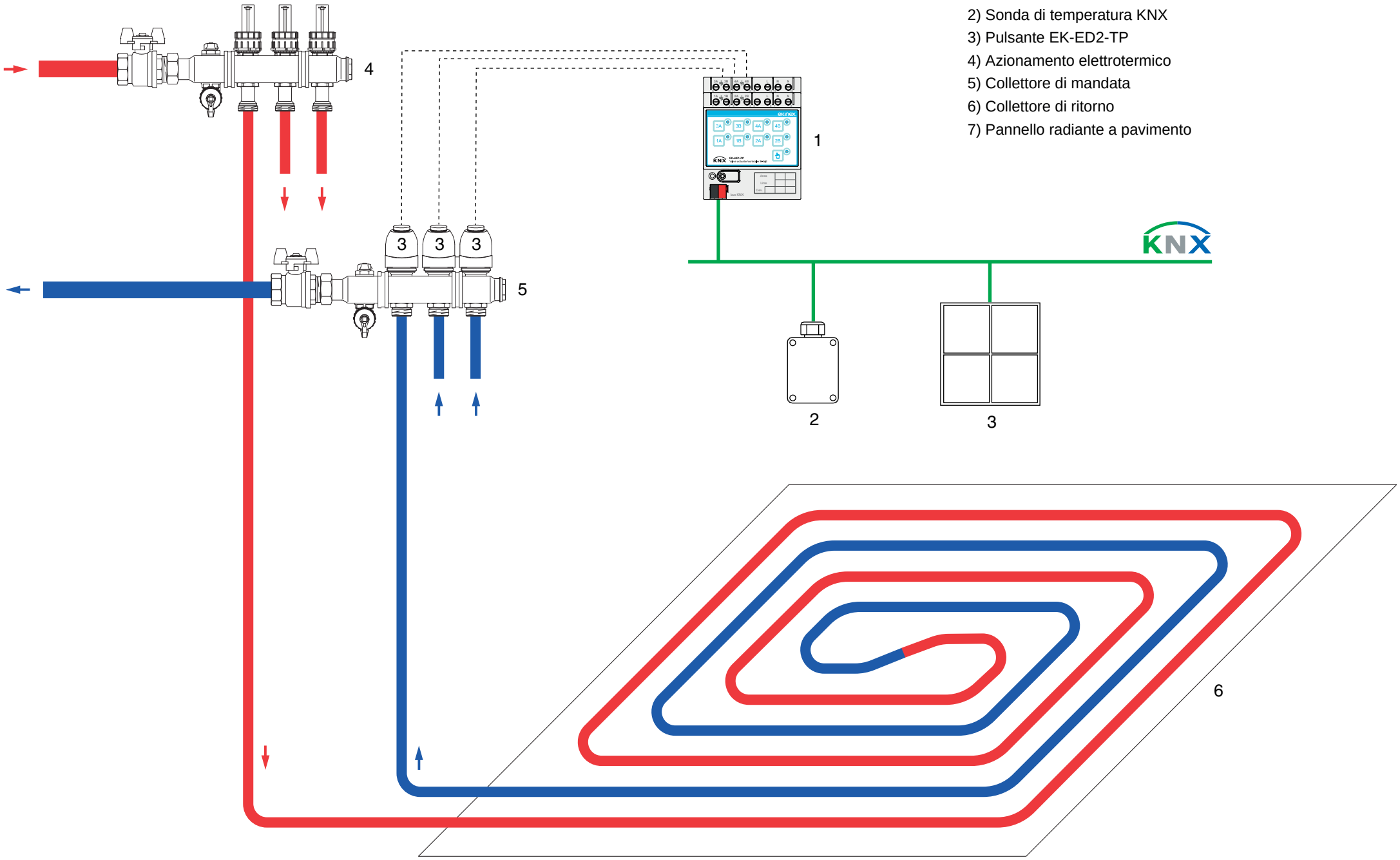
1) Attuatore/controllore EK-HE1-TP
2) Sonda di temperatura KNX
3) Pulsante EK-ED2-TP
4) Azionamento elettrotermico
5) Collettore di mandata
6) Collettore di ritorno
7) Pannello radiante a pavimento