Descrizione

La copertura protettiva impermeabile ekinex® è un accessorio per il montaggio di prese elettriche e pulsanti ekinex® serie20 e 71 con grado di protezione IP65. Consigliate per tutte le applicazioni da esterno, sottoposte a condizioni atmosferiche gravose.

Caratteristiche

- Colore nero, coperchio a cerniera
- Placca frontale in finitura
- Fissaggio a vite su scatola quadrata standard da incasso 2 moduli
- Direzione di montaggio orizzontale
- Grado di protezione IP65
- Temperatura di installazione: -25 / +60 °C
- Dimensioni (L x H x P) e peso: 98 x 98 x 23 mm, 100 g

Contenuto della confezione

- Scatola in materiale plastico. colore nero
- Corone in materiale plastico con finestra da 55 x 55 mm (per prese elettriche) e 60 x 60 mm (per pulsanti serie 71 e 20venti)

Codici

Codice	Descrizione	Colore
EK-AWC-IP-B	Scatola in plastica con corona da 55x55 mm e corona da 60x60 mm	Nero
EK-DQW-... (*)	Placca frontale in finitura	A scelta
EK-K55-B	Corona 55x55 mm in plastica	Nero
EK-K60-B	Corona 60x60 mm in plastica	Nero

(*) Da completare con l'estensione per il colore e il materiale

Dimensioni [mm]

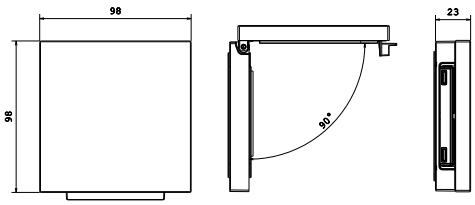

Montaggio

Per il montaggio della copertura protettiva, effettuare le operazioni descritte in seguito. Nei disegni successivi è riportato lo schema di montaggio per la presa di corrente, tuttavia la procedura è analoga per i pulsanti serie 71 e 20venti.

Presa elettrica

- inserire l'assieme costituito dal corpo presa + supporto metallico (b) nella copertura protettiva (a);
- mediante la coppia di viti (c), avvitare il supporto metallico del dispositivo alla scatola da incasso a parete (non fornita in dotazione), dotata di appositi fori;

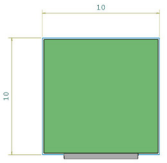

La figura indica le misure (in cm) dell'area planare minima, necessaria per poter installare il prodotto. In caso contrario la guarnizione posteriore a contatto con il muro non lavorerebbe correttamente.

- inserire a incastro la corona con finestra da 55 x 55 mm (per prese elettriche ekinex);
- avvitare la copertura in plastica frontale della presa, utilizzando la vite fornita in dotazione;
- montare a scatto la placca frontale in finitura sulla copertura protettiva (a).

Pulsante

- inserire l'apparecchio con il suo supporto metallico nella copertura protettiva (a), rispettando l'indicazione TOP (punta della freccia rivolta verso l'alto) riportata sul frontale del pulsante; in questo caso, inserire anche il morsetto bus, in precedenza collegato al cavo bus (si faccia riferimento alla sezione "Collegamento alla rete bus KNX" nel foglio istruzioni del dispositivo), nell'apposita sede sul retro del pulsante;
- mediante la coppia di viti (c), avvitare l'assieme costituito dal dispositivo è supporto metallico alla scatola da incasso a parete (non fornita in dotazione), dotata di appositi fori;
- inserire a incastro la corona con finestra da 60 x 60 mm (per pulsanti serie 71 o 20venti);
- montare a scatto i tasti per l'utilizzo del pulsante;
- montare a scatto la placca frontale sulla copertura protettiva (a).

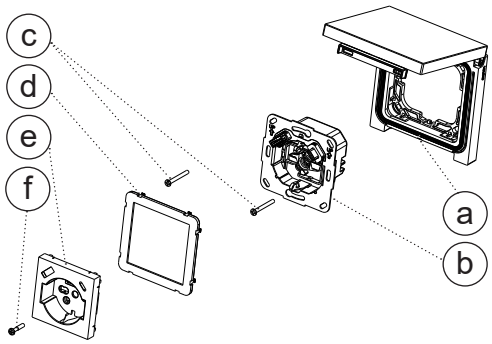

a) Copertura protettiva con coperchio basculante e placca frontale
b) Apparecchio presa o pulsante
c) Viti di fissaggio (es. per presa elettrica)
d) Corona in materiale plastico
e) Copertura in materiale plastico per presa elettrica
f) Vite per copertura presa elettrica

Description

The ekinex® waterproof protective cover is an accessory for mounting ekinex® power sockets and 20venti or 71 series pushbuttons with IP65 protection degree. Recommended for all outdoor applications, subjected to harsh weather conditions.

Main characteristics

- Black color, hinged cover
- Front plate in finish
- Screw fixing on standard 2-module flush-mounted square box
- Horizontal mounting direction
- Protection degree IP65
- Installation temperature: -25 / +60 °C
- Dimensions (L x H x D) and weight: 98 x 98 x 23 mm, 100 g

Package contents

- Black plastic box
- Plastic crowns with 55 x 55 mm window (for power sockets) and 60 x 60 mm (for 71 and 20venti series pushbuttons)

Codes

Code	Description	Colour
EK-AWC-IP-B	Plastic box with 55x55 mm crown and 60x60 mm crown	Black
EK-DQW-... (*)	Front plate with surface finish	of your choice
EK-K55-B	55x55 mm plastic crown	Black
EK-K60-B	60x60 mm plastic crown	Black

(*) To be completed with the extension for the color and material

Dimensions [mm]

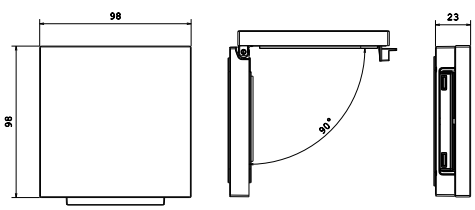

Mounting

To assemble the protective cover, carry out the operations described below. The drawing below shows the assembly diagram for the power socket, however the procedure is similar for the 71 and 20venti series pushbuttons.

Power socket

- insert the assembly consisting of the socket body + metal support (b) into the protective cover (a);

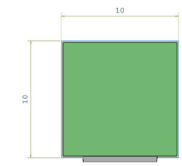

The picture indicates the measurements (in cm) of the minimum planar area, necessary to install the product. Otherwise the rear gasket in contact with the wall would not work correctly.

- using the pair of screws (c), screw the metal support of the device into the wall-mounted box (not supplied), equipped with special holes;
- insert the crown with a 55 x 55 mm window (for ekinex power sockets);
- screw the front plastic cover of the socket, using the screw supplied;
- snap the front plate in finishing onto the protective cover (a).

Pushbutton

- insert the device with its metal support into the protective cover (a), respecting the TOP indication (arrowhead pointing upwards) shown on the front of the pushbutton; in this case, also insert the bus terminal, previously connected to the bus cable (refer to the section "Connection to the KNX bus network" in the instruction sheet of the device), into the appropriate seat on the back of the pushbutton;
- using the pair of screws (c), screw the assembly consisting of the device and metal support to the wall-mounted box (not supplied), equipped with special holes;
- snap-fit the crown with 60 x 60 mm window (for 71 or 20venti series pushbuttons);
- snap-fit the rockers for using the pushbutton;
- snap-fit the front plate on the protective cover (a).

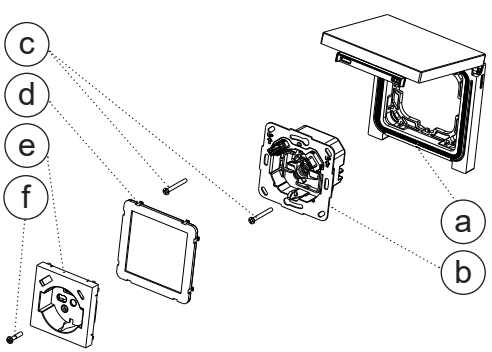

a) Protective cover with swinging lid and front plate
b) Socket or pushbuttonbutton device
c) Fixing screws (e.g. for power socket)
d) Plastic crown
e) Plastic cover for power socket
f) Screw for power socket cover

ekinex

IT

Copertura protettiva impermeabile per presa elettrica o pulsante

Codice: EK-AWC-IP-B

CE UK CA

Foglio istruzioni

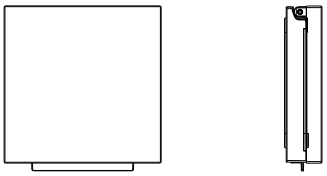

EK-AWC-IP-B

EKINEX S.p.A.
Via Novara 37
I-28010 Vaprio d'Agogna (NO), Italia
Tel. +39 0321 1828980
info@ekinex.com
www.ekinex.com

FISPEKAWCIPIEFD2

Montaggio della placca di copertura



1. Chiudere completamente la copertura.



2. Verificare il corretto orientamento della placca DQW (vista posteriore)



3. Assemblare la placca di copertura

Smaltimento

Il prodotto descritto nella presente scheda tecnica al termine della sua vita utile è classificato come rifiuto proveniente da apparecchiature elettroniche secondo la Direttiva Europea 2012/19/UE (rifusione RAEE) e non può essere conferito tra i rifiuti solidi urbani indifferenziati.

I dispositivi ekinex® KNX difettosi devono essere restituiti al produttore al seguente indirizzo: EKINEX S.p.A. Via Novara 37, I-28010 Vaprio d'Agogna (NO) Italia.

© EKINEX S.p.A. 2025 - La società si riserva la facoltà di apportare modifiche alla presente documentazione tecnica senza preavviso.

ekinex

EN

Waterproof protective cover for power socket or pushbutton

Codes: EK-AWC-IP-B

CE UK CA

Instructions

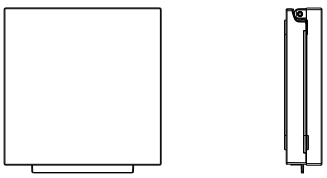

EK-AWC-IP-B

EKINEX S.p.A.
Via Novara 37
I-28010 Vaprio d'Agogna (NO), Italia
Tel. +39 0321 1828980
info@ekinex.com
www.ekinex.com

FISPEKAWCIPIEFD2

Cover plate mounting



1. Close the cover completely.



2. Check the correct orientation of the DQW plate (rear view)



3. Assemble the cover plate.

Disposal

The product described in this technical sheet at the end of its useful life is classified as waste from electronic equipment according to European Directive 2012/19/EU (WEEE recast) and cannot be disposed of as unsorted solid urban waste.

Defective ekinex® KNX devices must be returned to the manufacturer at the following address:EKINEX S.p.A. Via Novara 37, I-28010 Vaprio d'Agogna (NO) Italia.

© EKINEX S.p.A. 2025 - The company reserves the right to make changes to this technical documentation without notice.

Description

Le capot de protection étanche ekinex® est un accessoire pour le montage des prises et boutons électriques ekinex® séries 20 et 71 avec indice de protection IP65. Recommandé pour toutes les applications extérieures soumises à des conditions atmosphériques sévères.

Caractéristiques

- Couleur noire, couvercle à charnière
- Plaque avant finie
- Fixation par vis sur boîtier carré d'encastrement standard 2 modules
- Sens de montage horizontal
- Indice de protection IP65
- Température d'installation : -25 / +60°C
- Dimensions (L x H X P) et poids : 98 x 98 x 23 mm, 100 g

Contenu du colis

- Boîte en matière plastique noire
- couronnes en matière plastique avec fenêtre de 55 x 55 mm (pour prises électriques) et 60 x 60 mm (pour boutons des séries 71 et 20venti)

Codes

Code	Description	Couleur
EK-AWC-IP-B	Boîte en plastique avec couronne 55x55 mm et couronne 60x60 mm	Noir
EK-DQW-... (*)	Plaque frontale avec finition de surface	de votre choix
EK-K55-B	Couronne en plastique 55x55 mm	Noir
EK-K60-B	Couronne en plastique 60x60 mm	Noir

(*) A compléter avec l'extension pour la couleur et la matière

Dimensions [mm]

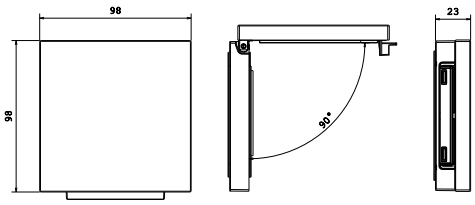

Instructions de montage

Pour mettre en place le capot de protection, effectuez les opérations décrites ci-dessous. Le dessin ci-dessous montre le schéma de montage de la prise de courant, cependant la procédure est similaire pour les boutons des séries 71 et 20venti.

Prise électrique

- insérer l'ensemble corps de prise + support métallique (b) dans le capot de protection (a);

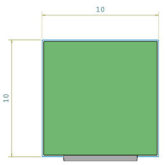

La figure indique les mesures (en cm) de la surface plane minimale requise pour installer le produit. Sinon le joint arrière en contact avec le mur ne fonctionnerait pas correctement.

- à l'aide de la paire de vis (c), visser le support métallique de l'appareil au boîtier mural (non fourni), équipé de trous spéciaux ;
- insérer la couronne avec une fenêtre de 55 x 55 mm (pour prises électriques ekinex) ;
- vissez le couvercle en plastique avant de la prise, à l'aide de la vis fournie;
- encliqueter la plaque avant finie sur le capot de protection (a).

Bouton

- insérer l'appareil avec son support métallique dans le couvercle de protection (a), en respectant l'indication TOP (tête de la flèche pointant vers le haut) sur la face avant du bouton ; dans ce cas, insérer également le terminal de bus, préalablement connecté au câble de bus (voir la section "Connexion au réseau bus KNX" de la fiche d'instructions de l'appareil), dans l'emplacement approprié au dos du bouton ;
- à l'aide de la paire de vis (c), visser l'ensemble composé de l'appareil et du support métallique au boîtier mural (non fourni), équipé de trous spéciaux ;
- insérer la couronne avec une fenêtre de 60 x 60 mm (pour boutons de la série 71 ou 20venti) ;
- enclenchez les boutons (b) pour utiliser le bouton;
- encliqueter la plaque sur le capot de protection (a).

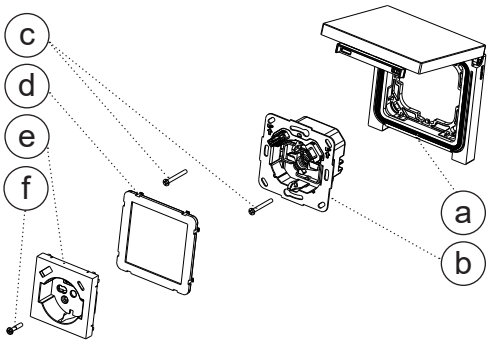

a) Housse de protection avec couvercle basculant et plaque frontale
b) Appareil à prise ou à bouton
c) Vis de fixation (par exemple pour prise électrique)
d) Couronne en matière plastique
e) Couvercle en plastique pour prise électrique
f) Vis pour cache prise électrique

Beschreibung

Die wasserdichte ekinex®-Schutzabdeckung ist ein Zubehör für die Montage von ekinex®-Steckdosen und Tasten der Serien 20venti und 71 mit Schutzart IP65. Empfohlen für alle Außenanwendungen, die rauen Wetterbedingungen ausgesetzt sind.

Haupteigenschaften

- Farbe: Schwarz, Klappdeckel
- Frontplatte in Finish
- Schraubbefestigung an standardmäßiger quadratischer Unterputzdose mit 2 Modulen
- Horizontale Montagerichtung
- Schutzart: IP65
- Installationstemperatur: -25 / +60 °C
- Abmessungen (L x H x T) und Gewicht: 98 x 98 x 23 mm, 100 g

Packungsinhalt

- Schwarze Kunststoffbox
- Kunststoffkronen mit 55 x 55 mm großem Fenster (für Steckdosen) und 60 x 60 mm (für Tasten der Serien 71 und 20venti)

Codes

Code	Beschreibung	Farbe
EK-AWC-IP-B	Kunststoffbox mit 55x55 mm Krone und 60x60 mm Krone	Schwarz
EK-DQW-... (*)	Frontplatte mit Oberflächenveredelung	Ihrer Wahl
EK-K55-B	55x55 mm Kunststoffkrone	Schwarz
EK-K60-B	60x60 mm Kunststoffkrone	Schwarz

(*) Muss mit der Erweiterung für Farbe und Material ergänzt werden

Maße [mm]

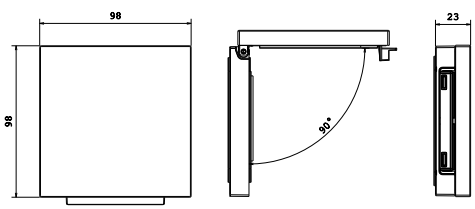

Montage

Um die Schutzabdeckung zu montieren, führen Sie die unten beschriebenen Schritte aus. Die folgende Zeichnung zeigt das Montagediagramm für die Steckdose. Das Verfahren ist jedoch für die Tasten der Serien 71 und 20venti ähnlich.

Steckdose

- Setzen Sie die Baugruppe bestehend aus Steckdosenkörper + Metallhalterung (b) in die Schutzhülle (a) ein.

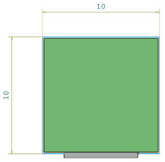

Die Abbildung gibt die Maße (in cm) der minimalen ebenen Fläche an, die zur Installation des Produkts erforderlich ist. Andernfalls würde die rückseitige Abdichtung an der Wand nicht richtig funktionieren.

- Schrauben Sie mit dem Schraubenpaar (c) den Metallträger des Geräts in die Wanddose (nicht im Lieferumfang enthalten), die mit speziellen Löchern ausgestattet ist.
- Setzen Sie die Krone mit einem 55 x 55 mm großen Fenster ein (für Ekinex-Steckdosen);
- Schrauben Sie die vordere Kunststoffabdeckung der Steckdose mit der mitgelieferten Schraube fest.
- Rasten Sie die Frontplatte auf die Schutzabdeckung (a) ein.

Taster

- Setzen Sie das Gerät mit seiner Metallhalterung in die Schutzabdeckung (a) ein und achten Sie dabei auf die Markierung TOP (Pfeilspitze zeigt nach oben) an der Vorderseite der Taste. In diesem Fall stecken Sie auch die Busklemme, die zuvor mit dem Buskabel verbunden wurde (siehe Abschnitt „Anschluss an das KNX-Busnetzwerk" in der Bedienungsanleitung des Geräts), in die entsprechende Aufnahme auf der Rückseite des Tasters;
- Schrauben Sie mit dem Schraubenpaar (c) die Einheit bestehend aus Gerät und Metallhalterung an die Wanddose (nicht im Lieferumfang enthalten), die mit speziellen Löchern ausgestattet ist.
- Setzen Sie die Krone mit einem 60 x 60 mm großen Fenster ein (für Tasten der 71- oder 20venti-Serie);
- Einrasten der Tasten zur Verwendung der Taste;
- Die Frontplatte auf die Schutzabdeckung aufschnappen (a).

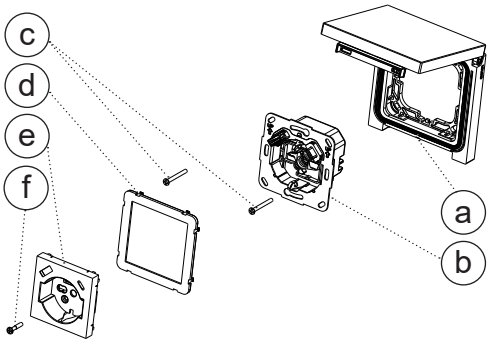

a) Schutzdeckel mit Schwingdeckel und Frontplatte
b) Steckdose oder Taster
c) Befestigungsschrauben (z.B. für Steckdose)
d) Kunststoffkrone
e) Kunststoffabdeckung für Steckdose
f) Schraube für Steckdosenabdeckung

ekinex

FR

Capot de protection étanche pour prise électrique ou bouton

Code: EK-AWC-IP-B

CE UK CA

Feuille d'instruction

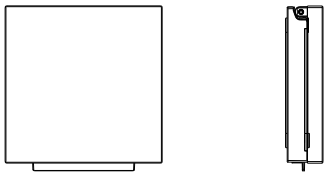

EK-AWC-IP-B

EKINEX S.p.A.
Via Novara 37
I-28010 Vaprio d'Agogna (NO), Italia
Tel. +39 0321 1828980
info@ekinex.com
www.ekinex.com

FISPEKAWCIPIEFD2

Montage de la plaque de recouvrement



1. Fermez complètement le couvercle.



2. Vérifiez la bonne orientation de la plaque DQW (vue arrière)



3. Assembler la plaque de recouvrement.

Traitement des déchets

Le produit décrit dans cette fiche technique en fin de vie est classé comme déchet d'équipements électroniques selon la Directive européenne 2012/19/UE (refonte DEEE) et ne peut pas être éliminé comme un déchet solide urbain non trié.

Les appareils ekinex® KNX défectueux doivent être retournés au fabricant à l'adresse suivante: EKINEX S.p.A. Via Novara 37, I-28010 Vaprio d'Agogna (NO).

© EKINEX S.p.A. 2025 - La société se réserve le droit d'apporter des modifications à cette documentation technique sans préavis.

ekinex

DE

Wasserdichte Schutzhülle für Steckdose oder Taster

Code: EK-AWC-IP-B

CE UK CA

Anleitungsblatt

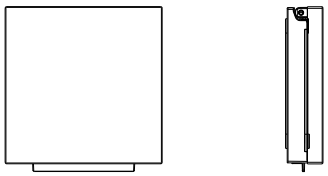

EK-AWC-IP-B

EKINEX S.p.A.
Via Novara 37
I-28010 Vaprio d'Agogna (NO), Italia
Tel. +39 0321 1828980
info@ekinex.com
www.ekinex.com

FISPEKAWCIPIEFD2

Befestigung der Abdeckplatte



1. Schließen Sie die Abdeckung vollständig.



2. Überprüfen Sie die korrekte Ausrichtung der DQW-Platte (Rückansicht).



3. Montieren Sie die Abdeckplatte.

Entsorgung

Das in diesem technischen Datenblatt beschriebene Produkt wird am Ende seiner Nutzungsdauer gemäß der europäischen Richtlinie 2012/19/EU (WEEE-Neufassung) als Elektro- und Elektronik-Altgerät eingestuft und darf nicht als unsortierter fester Hausmüll entsorgt werden.

Defekte ekinex® KNX Geräte müssen an den Hersteller unter folgender Adresse retourniert werden: EKINEX S.p.A. Via Novara 37, I-28010 Vaprio d'Agogna (NO) Italia.

© EKINEX S.p.A. 2025 - Das Unternehmen behält sich das Recht vor, ohne vorherige Ankündigung Änderungen an dieser technischen Dokumentation vorzunehmen.