ekinex
CONTROL YOUR LIVING SPACE

EK-DEL-5PAN-PL IT

Guida all'installazione



Delégo Panel 5

www.ekinex.com

Benvenuto!

Il Delégo Panel 5" è il nuovo modello da 5 pollici della gamma Delégo Panel. Può essere alimentato tramite PoE IEEE 802.3af o a 12 V CC, supporta sia la connettività Ethernet che Wi-Fi 6; dispone di una porta RS485 e di un ingresso dedicato per il campanello. Il pannello viene installato su una piastra di montaggio compatibile con le scatole da incasso standard e la sua cornice è intercambiabile.

Indice

Prima di iniziare ---------- 2

Contenuto della confezione ---------- 3

Verifica compatibilità ---------- 4

Cablaggio ---------- 7

Installazione ---------- 10

Prima di iniziare

La prima installazione di questo prodotto può richiedere fino a 20 minuti.
Diventerai più veloce dopo ogni installazione



Attenzione

Tenere il dispositivo e i suoi componenti fuori dalla portata dei bambini. Le parti di piccole dimensioni possono rappresentare un rischio di soffocamento.

Contenuto della confezione

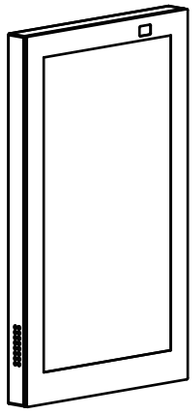

Touch Panel **x1**

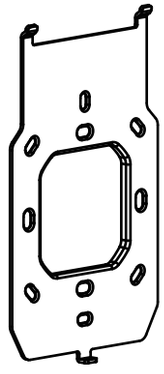

Piastra posteriore **x1**

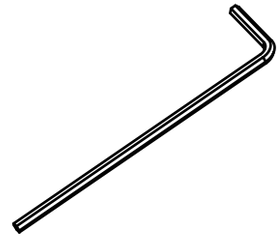

Chiave a brugola **x1**

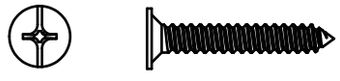

Vite autofilettante
Phillips ST3x20 mm **x2**



Cavo a 5 pin **x1**

Verifica compatibilità

Dimensioni del prodotto (mm)

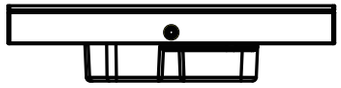

5 VISTA DAL BASSO

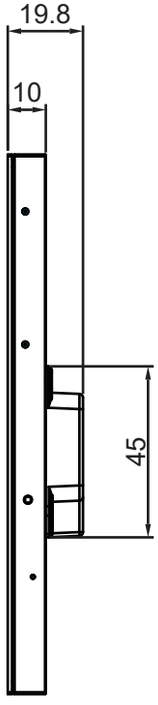

2 VISTA DA DESTRA

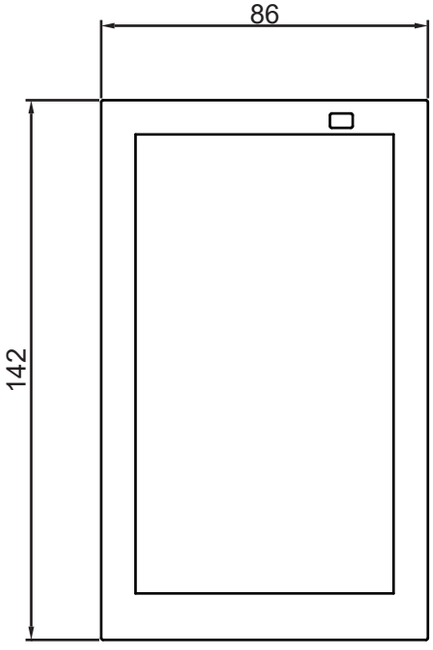

1 VISTA FRONTALE

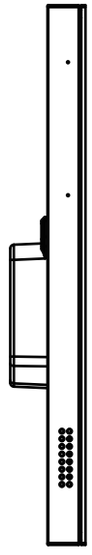

3 VISTA DA SINISTRA

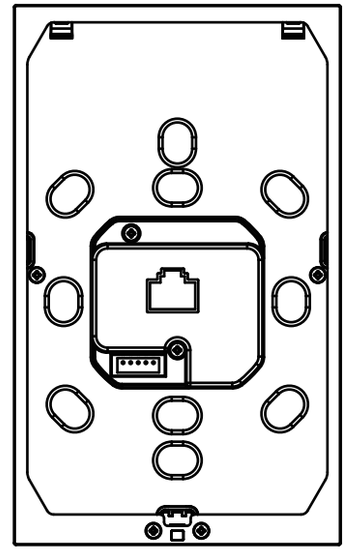

4 VISTA POSTERIORE

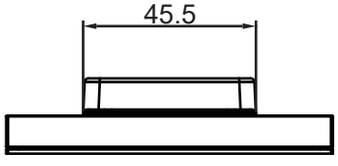

6 VISTA DALL'ALTO

Spazio di lavoro

Assicurarsi che il luogo di installazione disponga di spazio sufficiente e soddisfi i seguenti requisiti.

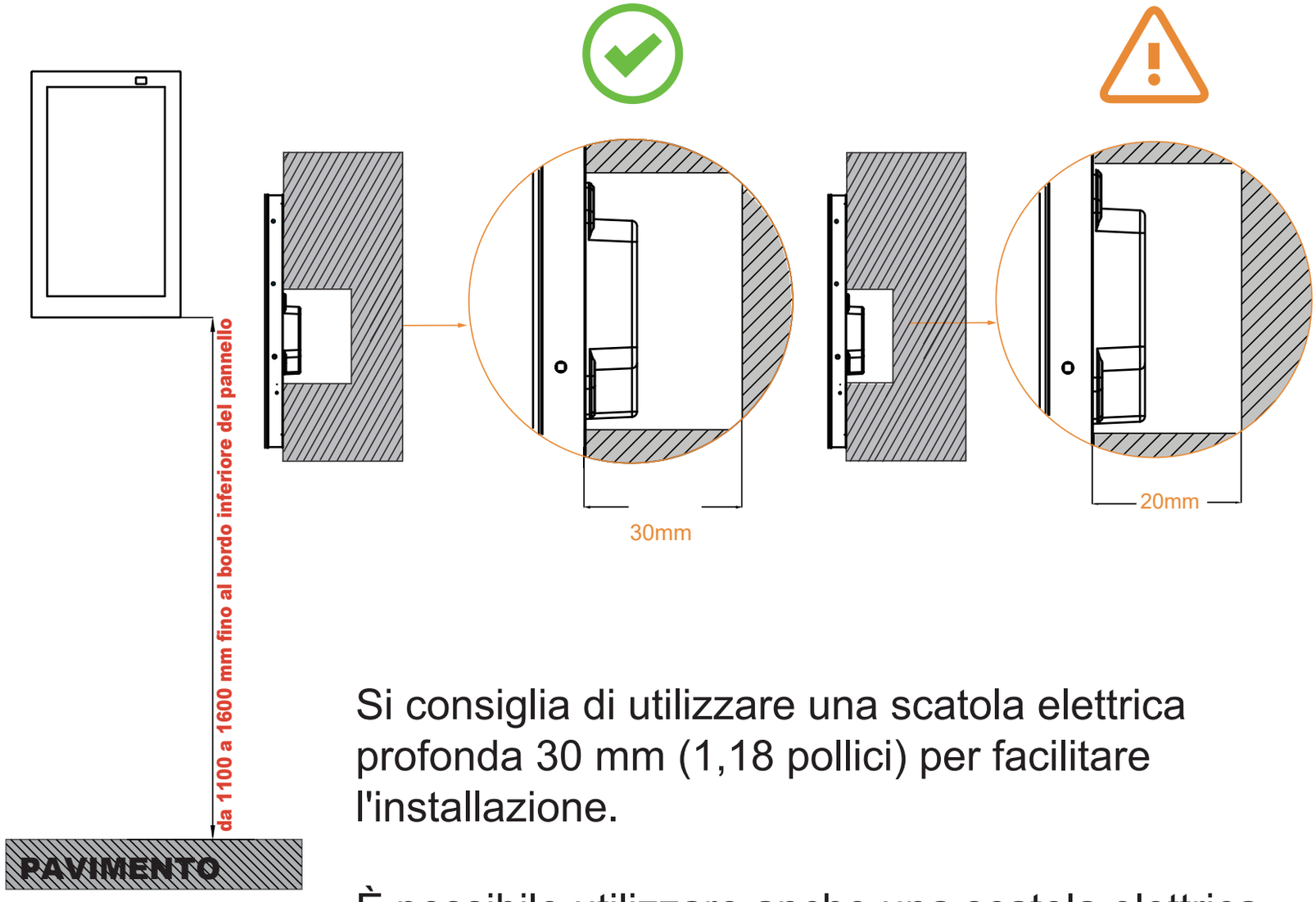

Si consiglia di utilizzare una scatola elettrica profonda 30 mm (1,18 pollici) per facilitare l'installazione.

È possibile utilizzare anche una scatola elettrica profonda 20 mm (0,79 pollici) se lo spazio a disposizione è sufficiente per far passare i cavi all'interno della parete.

Alimentazione tramite PoE o 12 V DC

Il pannello può essere alimentato tramite PoE secondo lo standard IEEE 802.3af oppure con alimentazione a 12 V DC.

Supporta connessioni Wi-Fi ed Ethernet

Il pannello supporta sia la connessione Ethernet che il Wi-Fi 6 (IEEE 802.11a/b/g/n/ac/ax). Si consiglia una connessione via cavo per garantire una stabilità ottimale e un trasferimento dati più veloce.

NOTA: se il pannello è dotato di una cornice metallica, si sconsiglia vivamente l'uso del Wi-Fi. La cornice scherma l'antenna interna e attenua significativamente il segnale wireless, il che può comportare una portata ridotta, un funzionamento instabile o la perdita di connessione. In questo caso, collegare sempre il pannello alla rete tramite un cavo Ethernet.

Cablaggio

Collegamenti posteriori

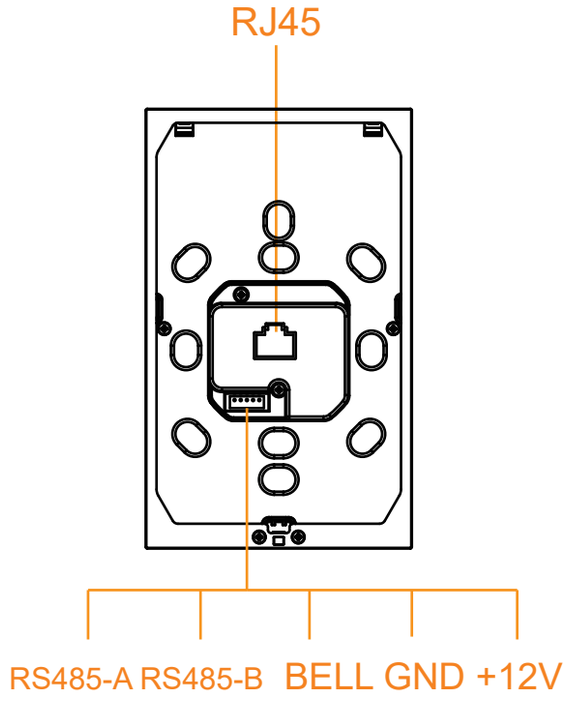

- **Morsetti +12V / GND:** collegare a un alimentatore da 12 VDC
- **Morsetti RS485-A / RS485-B:** collegare a un dispositivo RS485.
- **Morsetti BELL:** collegare a un campanello.
- **Porta Ethernet:**
  - Se collegata a uno switch PoE, fornisce sia l'alimentazione che la connettività di rete.
  - Se collegata a uno switch non PoE, fornisce solo la connettività di rete.

Preparare i cavi

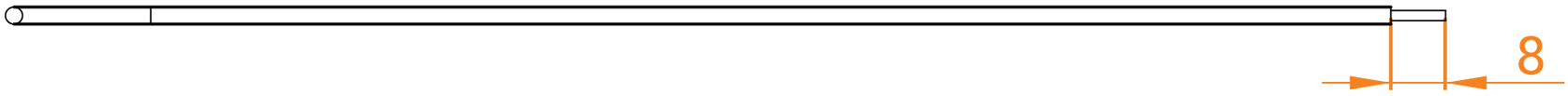

- Utilizzare cavi di sezione compresa tra 1,5 mm² e 2,5 mm² con estremità sguainate e diritte.
- Rimuovere circa 8 mm (5/16 di pollice) di isolante da ciascun filo.

Collegare i cavi

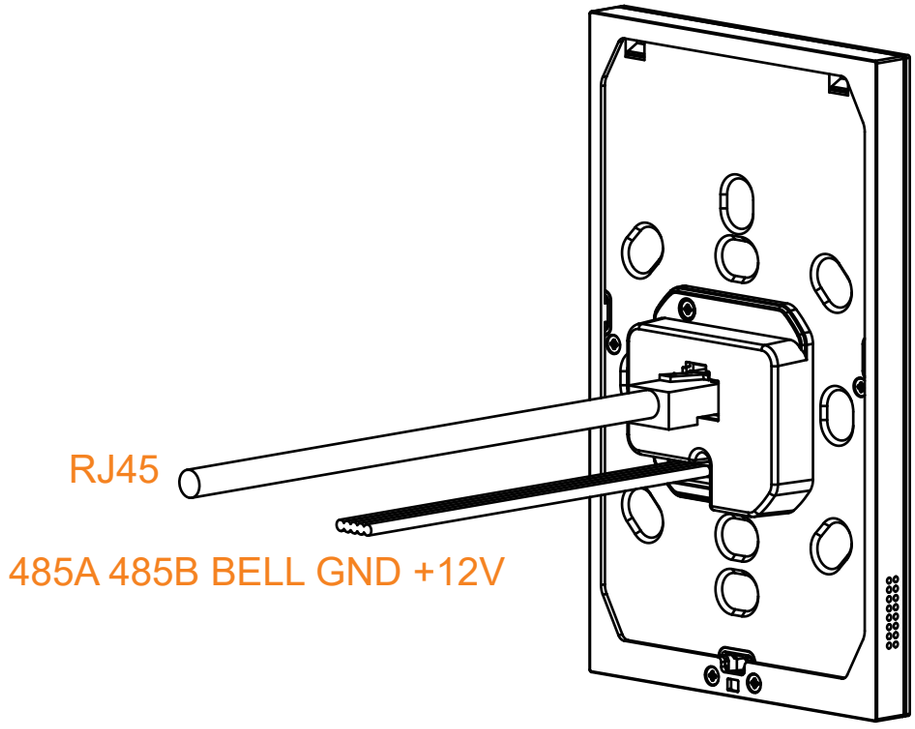

- **Alimentatore**
  - **PoE:** Collegare un cavo Ethernet da uno switch PoE alla porta **Ethernet** del pannello.
  - **12V DC:**
    1. Inserire il cavo a 5 pin in dotazione nella presa.
    2. Collegare i fili positivo e negativo dell'alimentatore ai terminali **+12 V** e **GND**.

- **Rete cablata**

  Inserire il cavo di rete RJ45 nella porta **Ethernet**.

- **Dispositivo RS485**

  1. Inserire il cavo a 5 pin in dotazione nella presa.
  2. Collegare i fili del dispositivo RS485 ai terminali **RS485-A** e **RS485-B**.

- **Campanello**

  1. Inserire il cavo a 5 pin in dotazione nella presa.
  2. Collegare il filo del campanello al terminale **BELL**.

Installazione

1. Preparare la scatola elettrica

NOTA: Impostare la coppia dell'avvitatore elettrico a 5 kgf·cm.
Non serrare eccessivamente le viti.

- **Scatola elettrica standard UE**

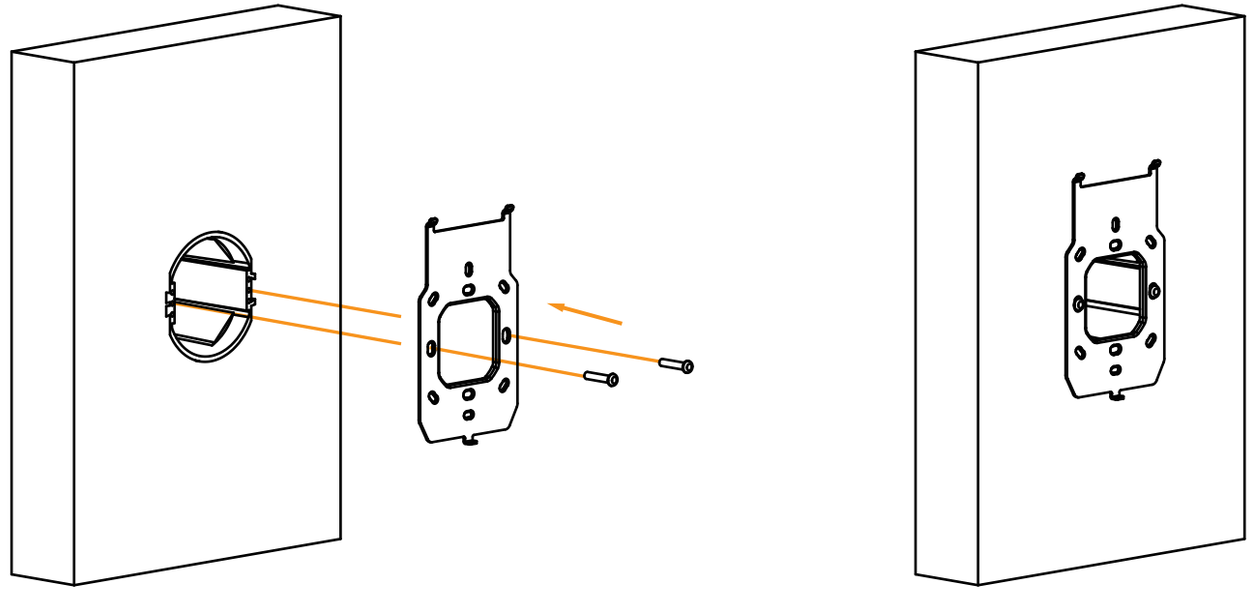

(1) Fissare la piastra posteriore con due viti ST3x20.

(2) Assicurarsi che la piastra posteriore sia a livello e a filo con la parete.

- **Scatola standard italiana 503 (montaggio verticale)**

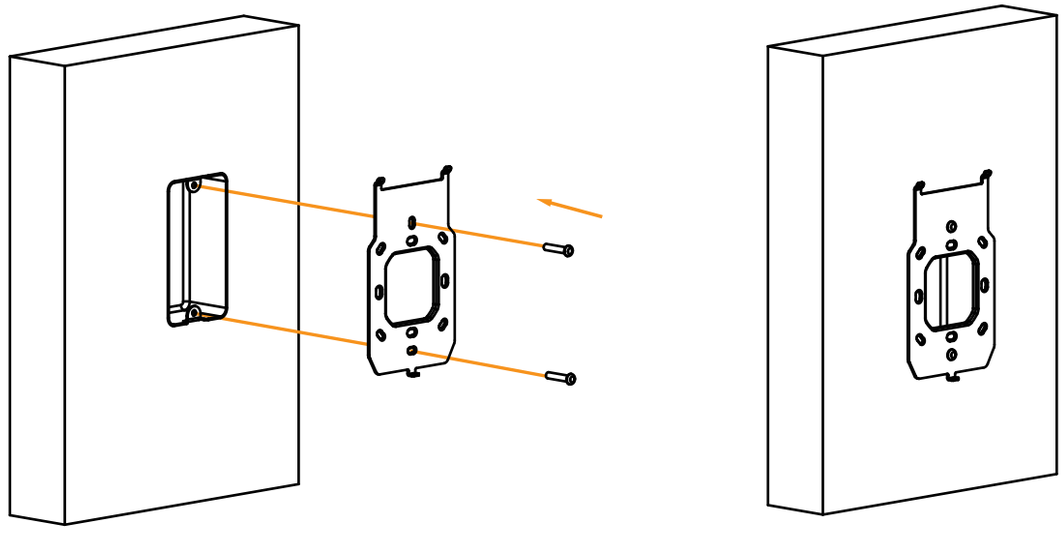

(1) Fissare la piastra posteriore con due viti ST3x20.

(2) Assicurarsi che la piastra posteriore sia a livello e a filo con la parete.

2. Installare il pannello

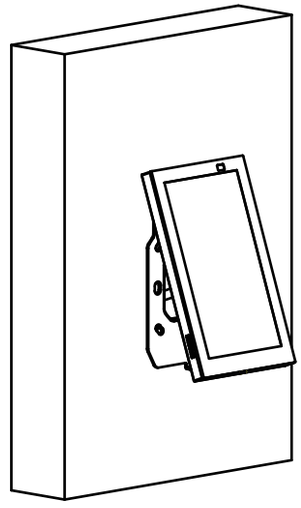

(1) Tenere il pannello con un'inclinazione di circa 15°, come mostrato nell'illustrazione.
(2) Allineare le clip sulla piastra posteriore con le tacche presenti sul pannello.

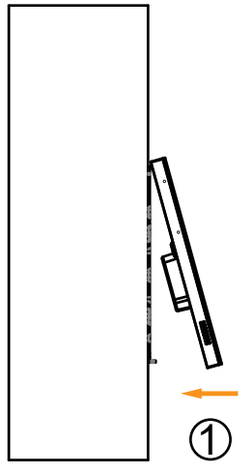

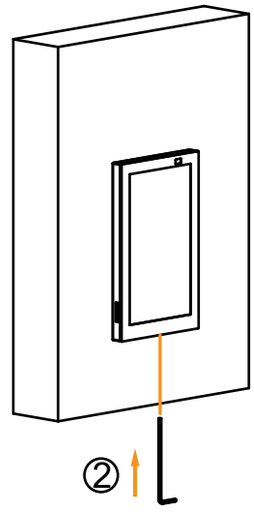

(3) Spingere il pannello verso la staffa fino a quando non scatta in posizione.
(4) Serrare la vite inferiore preinstallata utilizzando la chiave esagonale in dotazione.
(5) Assicurarsi che il pannello sia fissato saldamente e che sia a filo con la parete.

Se è necessario rimuovere il pannello

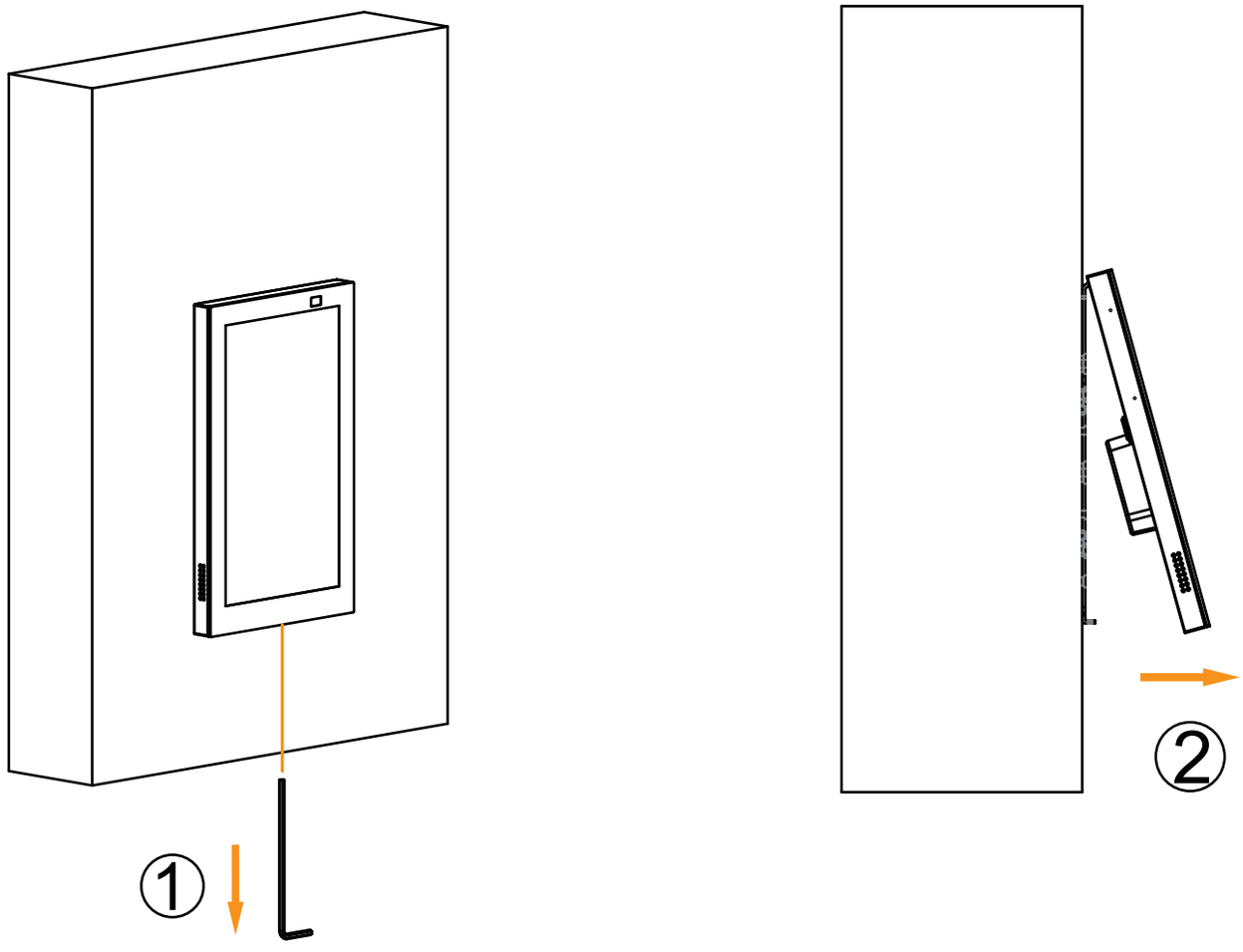

1. Utilizzare la chiave esagonale per allentare la vite inferiore fino a quando il bordo inferiore del pannello non si sgancia.
2. Tirare verso l'esterno la parte inferiore del pannello per sganciarlo.
3. Sollevare leggermente il pannello per estrarlo dai ganci superiori.

Congratulazioni!

L'installazione del pannello Delégo è terminata!

CONTROL YOUR LIVING SPACE

Delégo Panel 5

www.ekinex.com